130mm

25mm 130mm 25mm

780mm

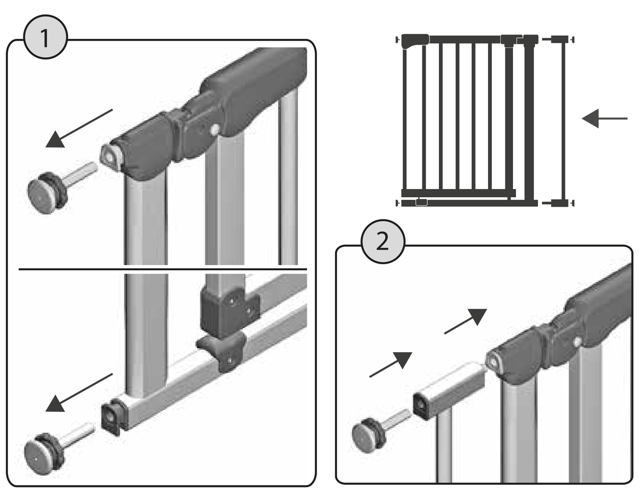

Verlängerung 7 cm für Klemmgitter (DE)

Erweitert den Verstellbereich Ihres reer-Klemmgitters um 7 cm
- **passend zu folgenden reer-Klemmgittern:** Art.Nr. 46302, 46320, 46340, 46402, 46355, 46455
- Inhalt: 1 Stück, grau
- Material: Metall – Stahl; Kunststoff – PA6, SEBS, POM
- lieferbar in den Farben weiß und grau

ACHTUNG:
für Art.-Nr.: 46302, 46320, 46340, 46402:
mehrere Verlängerungen immer gleichmäßig auf beide Gitterseiten verteilen (max. 6 Stück)!

für Art.-Nr.: 46355, 46455:
Verlängerungen dürfen nur auf der Scharnierseite montiert werden (max. 3 Stück)!

Einfache Montage in nur 2 Schritten:
1. Entfernen der Justierschrauben
   Ziehen Sie einfach die Justiersschrauben aus dem Grundgitter heraus.
2. Anbringen der Verlängerung
   Stecken Sie die Verlängerung/-en nun in das Grundgitter ein. Mehrere Verlängerungen werden einfach ineinander gesteckt. In die letzte Verlängerung fügen Sie die Justierschrauben wieder ein. Das Gitter kann nun an der gewünschten Stelle montiert werden, folgen Sie dazu der dem Klemmgitter beiliegenden Gebrauchsanleitung.

Sicherheitshinweise
- geeignet für Kinder bis zu 24 Monaten
- das Kinderschutzgitter ist nur für den häuslichen Gebrauch im Innenbereich bestimmt
- bei ordnungsgemäßem Einbau zwischen zwei sauberen, trockenen und stabilen Flächen entspricht das Kinderschutzgitter EN 1930:2011
- das Gitter auf Sicherheit der Befestigungen und Standsicherheit hin regelmäßig überprüfen. Wenn es nötig ist, die Einstellung gemäß den in der Gebrauchsanleitung aufgeführten Anweisungen nachbessern

WARNUNG: Vor der Montage ist die Gebrauchsanleitung zu lesen, da eine fehlerhafte Montage gefährlich sein kann!
WARNUNG: Das Kinderschutzgitter darf nicht an Fenstern angebracht werden!

Bitte Kaufbeleg, Gebrauchsanleitung und Artikelnummer aufbewahren. Gewährleistungsansprüche oder Ansprüche aus Garantieversprechen sind ausschließlich mit dem Händler abzuwickeln.

7 cm extension for tension-mounted gate (GB)

Extends the adjustment range of your reer tension gate by 7 cm
- **fits reer tension gates:** 46302, 46320, 46340, 46402, 46355, 46455
- Contents: 1 piece, grey
- Material: metal – steel; plastic – PA6, SEBS, POM
- available in the colours white and grey

ATTENTION:
for 46302, 46320, 46340, 46402:
always spread multiple extensions evenly across both gate ends (max. 6 pieces)!

for 46355, 46455:
Extensions must be installed on the hinge end (max. 3 pieces)!

Easy to install in only 2 steps:
1. Remove adjusting screws
   Simply pull the adjusting screws out of the main gate.
2. Installing the extension
   Now insert the extension(s) in the main gate. Simply connect multiple extensions together. Insert the adjusting screws into the last extension. The gate can now be installed in the desired location according to the gate's instructions for use.

Safety instructions
- suitable for children up to 24 months
- the child safety gate is only intended for household use, indoors only
- when properly mounted between two clean, dry and sturdy surfaces the child safety gate complies with EN 1930:2011
- routinely check the gate's installation and stability are safe. If necessary, adjust according to the instructions for use.

WARNING: Be sure to read the instructions for use prior to installation, as incorrect installation can be dangerous!
WARNING: Never install the child safety gate on windows!

Please keep the sales receipt, operating manual and article number in a safe place. All claims based on warranty or guarantee are to be directed solely towards the retailer.

Rallonge de 7 cm pour barrière de sécurité (FR)

Allonge de 7 cm la taille de votre barrière à pression reer
- **adaptable aux barrières à pression reer suivantes:** 46302, 46320, 46340, 46402, 46355, 46455
- contenu : 1 pièce, gris
- matériaux : métal – acier ; plastique – PA6, SEBS, POM
- disponible en blanc et en gris

ATTENTION:
pour 46302, 46320, 46340, 46402:
avec plusieurs rallonges, toujours répartir équitablement d'un côté et de l'autre de la barrière (max 6 pièces) !

pour 46355, 46455:
les rallonges ne peuvent être montées que du côté de la charnière (max 3 pièces) !

Montage simple en 2 étapes:
1. Démontage des vis de réglage
   Extrayez simplement les vis de réglage de la barrière.
2. Mise en place de la rallonge
   Maintenant, insérez la rallonge dans la barrière. S'il y a plusieurs rallonges, insérez-les simplement les unes dans les autres. Placez les vis de réglage dans la dernière rallonge. Vous pouvez maintenant monter la barrière à l'endroit souhaité, suivez pour cela le mode d'emploi fourni avec la barrière à pression.

Indications de sécurité
- approprié pour les enfants jusqu'à 24 mois
- la barrière de sécurité pour enfant est uniquement destinée à un usage domestique à l'intérieur de la maison.
- quand elle est posée de manière conforme et entre deux surfaces propres, sèches et stables, cette barrière de sécurité pour enfant correspond à la norme EN 1930:2011
- vérifiez régulièrement le bon état des fixations et la bonne stabilité de la barrière. Si nécessaire, améliorez le réglage en suivant les instructions figurant dans le mode d'emploi.

AVERTISSEMENT: Le mode d'emploi doit être lu avant le montage, un montage défectueux pouvant être dangereux !
AVERTISSEMENT: La barrière de sécurité pour enfant ne peut pas être mise en place sur une fenêtre !

Veuillez conserver votre preuve d'achat, le mode d'emploi et la référence. D'éventuels droits de garantie ou revindications d'un contrat de garantie doivent être résolus exclusivement avec le revendeur.

Prolunga di 7 cm per cancelletto a pressione (IT)

Estende la larghezza del Vostro cancelletto di 7 cm
- **adatto ai seguenti cancelletti a pressione reer:** 46302, 46320, 46340, 46402, 46355, 46455
- Contenuto: 1 pezzo, grigio
- Materiale: metallo – acciaio; plastica – PA6, SEBS, POM
- disponibile nei colori bianco e grigio

ATTENZIONE:
per 46302, 46320, 46340, 46402:
applicare le prolunghe sempre in modo uniforme su entrambi i lati del cancelletto (max 6 pezzi)!

per 46355, 46455:
Le prolunghe possono essere montate solo sul lato delle cerniere (max 3 pezzi)!

Montaggio semplice in sole due mosse:
1. Rimozione della vite di regolazione
   Estrarre semplicemente le viti di regolazione dalla parte centrale.
2. Applicazione delle prolunghe
   Inserire la prolunga nella parte centrale. In caso di più prolunghe, queste vengono inserite l'una dentro l'altra. Inserire le viti di regolazione nell' ultima prolunga. Il cancelletto è pronto per essere collocato nella posizione desiderata, seguendo le istruzioni d'uso incluse.

Avvertenze di sicurezza
- adatto a bambini fino ai 24 mesi
- il cancelletto di sicurezza per bambini è destinato solo all'uso domestico in ambienti interni.
- se installato correttamente tra due superfici stabili, pulite e asciutte il cancelletto è conforme a EN 1930:2011
- Controllare regolarmente che il cancelletto sia sicuro e stabile. Se necessario, rimontarlo seguendo quanto indicato nelle istruzioni d'uso.

AVVERTENZA: leggere le istruzioni d'uso prima di procedere al montaggio, in quanto un'installazione scorretta potrebbe essere pericolosa!
AVVERTENZA: il cancelletto di sicurezza non deve essere fissato a finestre!

La preghiamo di conservare lo scontrino d'acquisto, le istruzioni d'uso e il numero dell'articolo. Eventuali diritti di garanzia o diritti derivanti da promesse di garanzia devono essere chiariti esclusivamente con il rivenditore.

Alargador de 7 cm para barrera protectora para niños (ES)

aumenta el ancho de la barrera protectora reer en 7 cm
- **apto para las siguientes barreras protectoras reer:** 46302, 46320, 46340, 46402, 46355, 46455
- Contenido: 1 unidad, gris
- Material: marco – acero, plástico – PA6, SEBS, POM
- disponible en los colores blanco y gris

ATENCIÓN:
para las barreras protectoras 46302, 46320, 46340 y 46402:
si usa varios alargadores repártalos de forma homogénea por los dos lados (máx. 6 unidades)

para las barreras protectoras 46355 y 46455:
los alargadores solo se pueden instalar en el lado de la bisagra (máx. 3 unidades)

Se instala fácilmente en solo 2 pasos:
1. Quite los tornillos de ajuste
   Saque los tornillos de la barrera protectora.
2. Instalación del alargador
   Inserte el alargador o los alargadores en la barrera protectora. Si utiliza varios alargadores, insértelos entre ellos. Inserte los tornillos en el último alargador. Ya puede instalar la barrera protectora en el lugar deseado siguiendo las instrucciones de uso incluidas en la barrera protectora.

Advertencias de seguridad
- apto para niños de hasta 24 meses
- la barrera protectora solo está indicada para uso doméstico en interiores
- instalada correctamente entre dos superficies secas y estables, la barrera protectora es conforme con la norma EN 1930:2011
- controle periódicamente la estabilidad y los mecanismos de fijación de la barrera protectora y, de ser necesario, ajuste los tornillos y mejore su estabilidad siguiendo las instrucciones de montaje

ADVERTENCIA: lea atentamente las instrucciones de montaje antes de instalar la barrera de protección, ya que una instalación defectuosa puede resultar peligrosa!
ADVERTENCIA: no instale nunca la barrera protectora en ventanas!

Conserve el comprobante de compra y el número de artículo. En caso de reclamación de la garantía, deberá dirigirse exclusivamente a su proveedor.

Verlengstuk 7 cm voor klemhekken (NL)

Verbreedt het instelbereik van uw Reer-klemhek met 7 cm
- **ppassend voor de volgende reer-klemhekken:** 46302, 46320, 46340, 46402, 46355, 46455
- Inhoud: 1 stuks, grijs
- Materiaal: metaal – staal; kunststof – PA6, SEBS, POM
- leverbaar in de kleuren wit en grijs

ATTENTIE:
voor 46302, 46320, 46340, 46402:
meerdere verlengstukken steeds gelijkmatig aan beide zijden van het hekje verdelen (max. 6 stuks)!

voor 46355, 46455:
Verlengstukken mogen alleen aan de scharnierzijde gemonteerd worden (max. 3 stuks)!

Eenvoudige montage in slechts 2 stappen:
1. Verwijder de instelschroeven
   Trek instelschroeven uit het basishek.
2. Aanbrengen van het verlengstuk
   Steek het verlengstuk/de verlengstukken vervolgens in het basishek. Meerdere verlengstukken worden gewoon in elkaar gestoken. In het laatste verlengstuk voegt u instelschroeven weer in. Het hek kan vervolgens aan e gewenste plek gemonteerd worden, neem hiervoor de gebruiksaanwijzing van het klemhek in acht.

Veiligheidsinstructies
- geschikt voor kinderen tot 24 maanden
- het kinder-veiligheidshek is alleen voor privégebruik binnenshuis bedoeld
- bij correcte montage tussen twee schone, droge en stabiele oppervlakken is het kinder-veiligheidshek conform EN 1930:2011
- het hek regelmatig op veiligheid van de bevestigingen en standzekerheid controleren. Als het nodig is, de instelling volgens de in de gebruiksaanwijzing genoemde instructies verbeteren

WAARSCHUWING: Voor de montage dient de gebruiksaanwijzing gelezen te worden, omdat een foutieve montage gevaarlijk kan zijn!
WAARSCHUWING: Het kinder-veiligheidshek mag niet aan ramen gemonteerd worden!

Kassabon, gebruiksaanwijzing en artikelnummer bewaren. Eventuele aanspraken op garantie of aanspraak uit beloofde garantie dienen uitsluitend met de dealer te worden afgehandeld.

7 cm forlængelse til klemgitter (DK)

Forlænger deres reer-klemgitters justeringsområdet med 7 cm
- **passer til følgende reer-klemgittre:** 46302, 46320, 46340, 46402, 46355, 46455
- Indhold: 1 stk. , grå
- Materiale: metal – stål; kunststof – PA6, SEBS, POM
- kan leveres i farverne hvid og grå

ADVARSEL:
til 46302, 46320, 46340, 46402:
fordel altid flere forlængelser på begge sider samtidigt (maks. 6 stk.)!

til 46355, 46455:
Forlængelser må kun monteres på hængselsiden (maks. 3 stk.)!

Let montering i kun 2 skridt:
1. Fjernelse af justeringsskruerne
   Justeringsskruerne trækkes bare ud af grundgitteret.
2. Anbringelse af forlængelsen
   Stik nu forlængelsen/-erne ind i grundgitteret. Flere forlængelser stikkes nu bare ind i hinanden. I den sidste forlængelse anbringer De igen justeringsskruer. Gitteret kan nu monteres på det ønskede sted. Følg den til klemgitteret vedlagte brugsvejledning.

Sikkerhedshenvisninger
- egnet til børn op til 2 årsalderen
- børnesikringsgittret er kun egnet til indvendig husligt brug.
- ved sagmæssig korrekt indbygning mellem to rene, tørre og stabile flader svarer børnesikringsgittret til EN 1930:2011
- kontroller gittret regelmæssigt for fastgørelses- og standsikkerheden. Såfremt det er nødvendigt, så forbedre iht. De i brugsvejledningen anførte anvisninger.

ADVARSEL: Inden monteringen skal brugsvejledningen gennemlæses, da en fejlagtig montering kan være farlig!
ADVARSEL: Børnesikringsgittret må ikke anbringes ved vinduer!

Opbevar venligst kvitteringen fra købet, brugsanvisningen og varenummeret. Garantikrav eller krav fra en forlænget garanti skal udelukkende afvikles gennem forhandleren.

Förlängning 7 cm till spänngrind (SE)

Ökar inställningsområdet på din reer-spänngrind med 7 cm
- **passande till följande reer-spänngrindar:** 46302, 46320, 46340, 46402, 46355, 46455
- Innehåll: 1 styck, grått
- Material: metall – stål; plast – PA6, SEBS, POM
- finns i färgerna vitt och grått

OBS!
till 46302, 46320, 46340, 46402:
fördela alltid flera förlängningar regelbundet på båda sidorna av grinden (max. 6 stycken)!

till 46355, 46455:
förlängningar får endast monteras på gångjärnssidan (max. 3 stycken)!

Enkel montering med endast 2 arbetsmoment:
1. Ta loss justerskruvarna
   Dra helt enkelt ut justerskruvarna ur själva grinden.
2. Montering av förlängningen
   För nu in förlängningen/förlängningarna i själva grinden. Flera förlängningar sticks helt enkelt in i varandra. I den sista förlängningen placerar du åter justerskruvarna. Grinden kan nu monteras på önskad plats. För detta ändamål följer du den bruksanvisning som följer med spänngrinden.

Säkerhetsinformation
- lämplig för barn upp till 24 månader
- barngrinden är endast avsedd för privat bruk inomhus
- vid korrekt montering mellan två rena, torra och stabila ytor motsvarar barngrinden EN 1930:2011
- kontrollera grinden regelbundet med avseende på fastsättning och stabilitet. Vid behov måste inställningen justeras i efterhand i enlighet med de anvisningar som finns i bruksanvisningen

VARNING! Läs bruksanvisningen innan du monterar, då en felaktig montering kan vara farlig!
VARNING! Barngrinden får ej monteras på fönster!

Spara kvitto, bruksanvisning och artikelnummer. Garantianspråk får endast handläggas tillsammans med återförsäljaren.

7 cm przedłużenie dla bramki rozporowej (PL)

Pszedłuża zasięg Waszej bramki rozporowej reer o 7 cm
- **pasujące do następujących bramek rozporowych reer:** 46302, 46320, 46340, 46402, 46355, 46455
- Zawartość: 1 sztuka, szarym
- Materiał: stalowy – metal; tworzywo sztuczne – PA6, SEBS, POM
- dostępne w kolorze białym i szarym

UWAGA:
dla 46302, 46320, 46340, 46402:
większą ilość przedłużen rozstawić zawsze równomiernie po obu stronach panelu baramki (maks. 6 sztuk)!

dla 46355, 46455:
Przedłużenia mogą zostać zamontowane tylko po stronie z zawiasami (maks. 3 sztuki)!

Prosty montaż tylko w 2 ruchach:
1. Usunąć śrubę regulacyjną
   Wyciągnąć śruby regulacyjne z panelu brami.
2. Zamocowanie przedłużen
   Teraz wsunąć przedłużenie/-a w panel bramki. Przy większej ilości przedłużeń wsadzić jedno w drugie. Do ostatniego przedłużenia wsadzić ponownie śruby regulacyjne. Teraz panel może zostać zamontowany w zaplanowanym miejscu. W tym celu prosimy o przestrzeganie załączonej instrukcji obsługi bramki rozporowej.

Wskazówki bezpieczeństwa
- przystosowane dla dzieci do 24 miesiąca życia
- bramkę ochronną dla dzieci można stosować tylko w mieszkalnych pomieszczeniach wewnętrznych
- przy należytym montażu pomiędzy dwoma czystymi, suchymi i stabilnymi powierzchniami, bramka ochronna odpowiada EN 1930:2011
- regularnie kontrolować, czy bramka jest bezpiecznie i stabilnie przymocowana. W razie potrzeby, ustawienia poprawić według wskazówek zawartych w instrukcji obsługi

OSTRZEŻENIE: Przed montażem zapoznać się z instrukcją obsługi, ponieważ błędny montaż może być niebezpieczny!
OSTRZEŻENIE: Bramki ochronnej dla dzieci nie wolno instalować w oknach!

Proszę przechować dowód zakupu, instrukcję obsługi i numer artykułu. Prawa gwarancyjne lub roszczenia płynące z gwarancji należy omawiać wyłącznie ze sprzedającym.

Prodloužení 7 cm pro upínací mříže (CZ)

Rozšiřuje nastavování Vaší reer mříže a 7 cm
- **Vhodné pro následující reer mříže:** 46302, 46320, 46340, 46402, 46355, 46455
- Obsah: 1 kus, šedé barvě
- Materiál: kov – ocel; umělá hmota – PA6, SEBS, POM
- K dodání v bílé a šedé barvě

POZOR:
pro 46302, 46320, 46340, 46402:
Více prodloužení vždy rovnoměrně rozdělit na obě strany (maximálně 6 kusů)!

pro 46355, 46455:
Prodloužení se smí montovat jen na straně s panty (maximálně 3 kusy)!

Jednoduchá montáž ve 2 krocích:
1. Odstraňte nastavovací šrouby
   Vytáhněte nastavovací šrouby ze základní mříže.
2. Montáž prodloužení
   Nasaďte prodloužení do základní mříže. Více prodloužení se jednoduše nasazují do sebe. Do posledního prodloužení namontujte nastavovací šrouby. Nyní je možné mříž namontovat na plánované místo, postupujte přitom podle přiloženého návodu pro upínací mříže.

Bezpečnostní upozornění
- vhodné pro děti do 24 měsíců
- tato mříž je určená jen pro privátní použití ve vnitřních prostorech
- po správné montáži mezi dvě čisté, suché a stabilní plochy odpovídá tato ochranná mříž EN 1930:2011
- kontrolujte pravidelně bezpečné připevnění a držení mříže V případě potřeby upravte nastavení podle pokynů v návodu k použití

POZOR: Před montáží čtěte návod k použití, nesprávná montáž může být nebezpečná!
POZOR: Tato ochranná mříž pro děti se nesmí používat na oknech!

Uschovejte si pokladní stvrzenku a číslo artiklu. Nároky z ručení nebo nároky z přislíbené záruky se dojednávají jen s příslušným obchodníkem.

reer GmbH
Muehlstraße 41 • 71229 Leonberg • Germany
www.reer.de

Art.Nr. 46900 / grau
4 013283 469002
Rev. 033614

---

ebenfalls von reer erhältlich

Gitter-zubehör

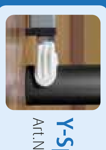
Y-Spindel Art.-Nr. 46905

Klemmbrett Art.-Nr. 46906

Absicherung der Küche

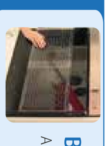
Backofengitter Art.-Nr. 7878

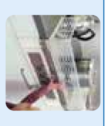
Herdschutzgitter Luxus Art.-Nr. 2003

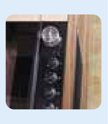
Backofen Tüstopp Art.-Nr. 7805.9

Absicherung von Türen und Treppen

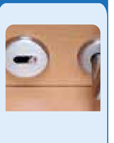
Key-Fix Art.-Nr. 7210

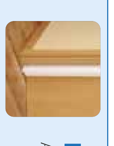
Fingerklemmschutz Art.-Nr. 7060

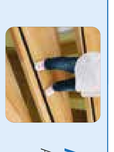
Anti-Rutsch-Band Art.-Nr. 80135

Um ein Klemmgitter ohne Bohren und Schrauben montieren zu können, ist ein stabiler Klemmrahmen nötig, der aber insbesondere im Dunkeln zu einer gefährlichen Stolpergefahr werden kann. Zur Absicherung einer Treppe am oberen Ende empfehlen wir Ihnen deshalb die Verwendung eines Schraubgitters, das keinen Rahmen hat.

Verlängerung 7 cm für Klemmgitter

erweitert den Verstell-Bereich Ihres reer-Klemmgitter-Grundmodells

schnelle und sehr einfache Montage
passend zu folgenden reer-Klemmgittern:
Art.-Nr.: 46302, 46320, 46340, 46402, 46355 und 46455

Entspricht EN 1930:2011

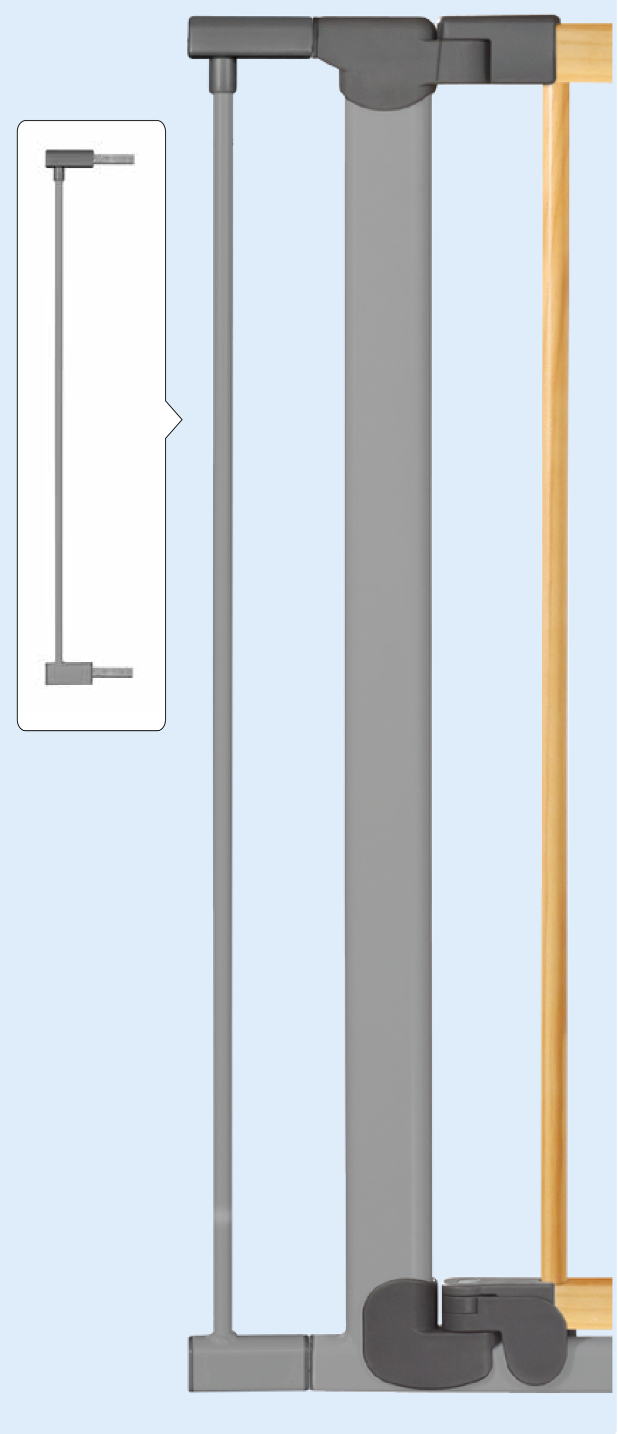

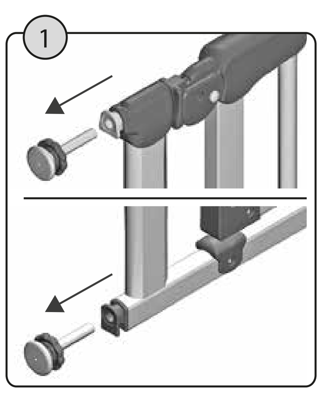

Einfache Montage in nur 2 Schritten:

1. Entfernen der Justierschrauben
Ziehen Sie die oberen und unteren Justierschrauben aus dem Grundgitter heraus.

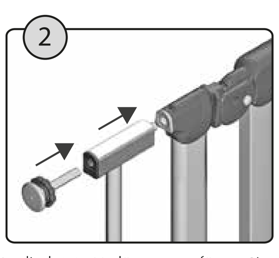

2. Anbringen der Verlängerung
Stecken Sie die Verlängerung/en nun in das Grundgitter ein. Mehrere Verlängerungen werden einfach ineinander gesteckt. In die letzte Verlängerung fügen Sie die Justierschrauben wieder ein. Das Gitter kann nun an der gewünschten Stelle montiert werden.

Art. Nr. 46302, 46320, 46340 und 46402
maximal 6 Verlängerungen

Art. Nr. 46355 und 46455:
maximal 3 Verlängerungen

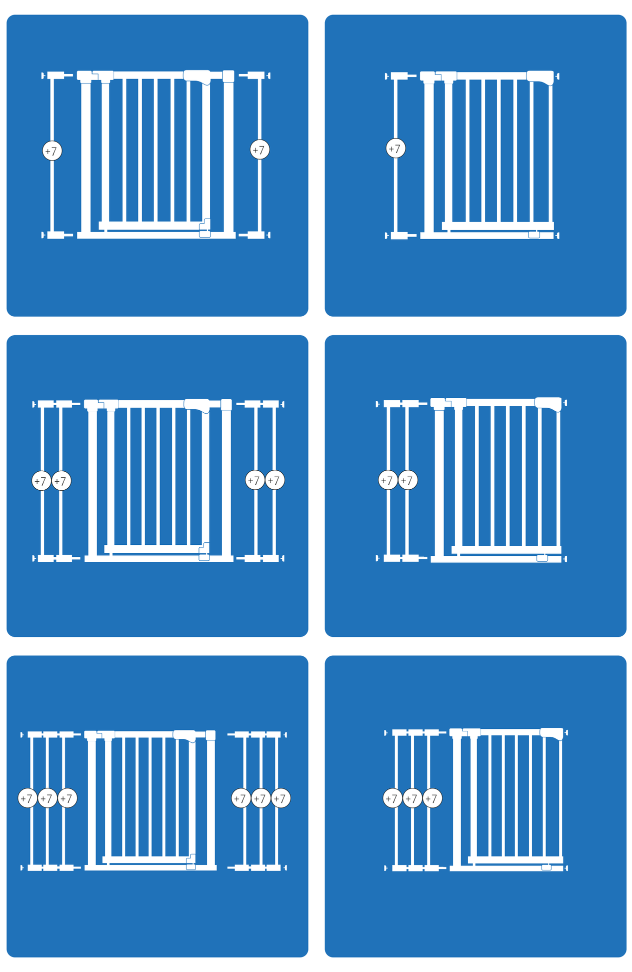

für die korrekte Montage bitte folgendes beachten :

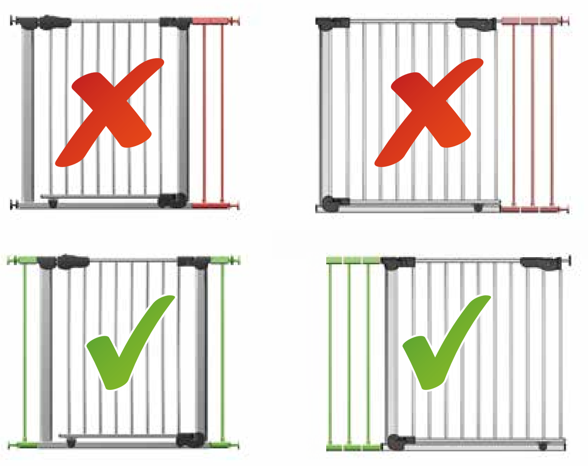

Inhalt: 1 Stück
Farbe: grau

QR-Code scannen und Video ansehen
46900.reer.de

Verlängerung 7 cm für reer-Klemmgitter

Erweitert den Verstell-Bereich Ihres Klemmgitter-Grundmodells. Schnelle und sehr einfache Montage.
Passend zu folgenden reer-Klemmgittern: Art.Nr.: 46302, 46320, 46340, 46402, 46355 und 46455.